PA Серия |
Роботы для паллетирования
Модель: SF180 - C3200

Серия PA - это быстрый, точный и мощный промышленный робот CHAIFU для паллетирования. Полный ассортимент продукции позволяет получить более высокую экономическую выгоду, высокую т очность, низкую стоимость и эффективную производительность.

Серия PA для укладки на поддоны, перемещения и штамповки промышленных изделий предлагает непревзойденную на рынке производительность и высокую эффективность, быстро и точно выполняя широкий спектр комплексных решений, с конструкцией с низким собственным весом для окращения времени цикла.

Благодаря низкой стоимости и высокой производительности, PA являетсяидеальным выбором для повышения эффективности вашего предприятия,обеспечивая общее увеличение производительности с быстрым и точным выходом на небольшом пространстве.

Приложения

Перемещени | Штамповка | укладка на поддоны

Обзор данных SF180 - C3200

Модель		SF180 - C3200
Структура		Вертикально сочлененный
Количество осей		4
Радиус		3245.5mm
Грузоподъемность		180kg
Повторяемость		±0.25mm
Режим привода		Серводвигатель переменного тока
Максимальная скорость	J1	105°/s
	J2	105°/s
	J3	105°/s
	J4	260°/s
	J5	/
	J6	/
Диапазон движения	J1	+/-180°
	J2	-90°/+45°
	J3	-75°/+110°
	J4	±360°
	J5	/
	J6	/
Допустимый момент	J4	1764N·m
	J5	/
	J6	/
Допустимая инерция	J4	36kg·m²
	J5	/
	J6	/
Рейтинг защиты		IP 65
условия эксплуатации	Темп.	0-45°C
	Влажность	Ниже 95%RH
	Вибрация	Ниже 4.9m/s²
	Прочее	Устранение шумов сигнала
Размер основания		750*520mm
Высота		2401mm
Вес		1380KG
Монтажные позиции		Пол
Потребляемая мощность		6.5kVA

Диапазон движения SF180 - C3200

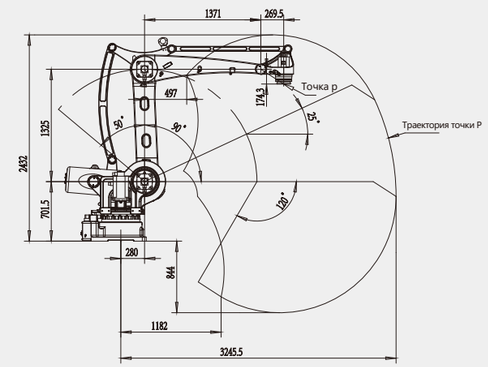

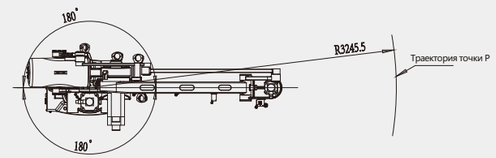

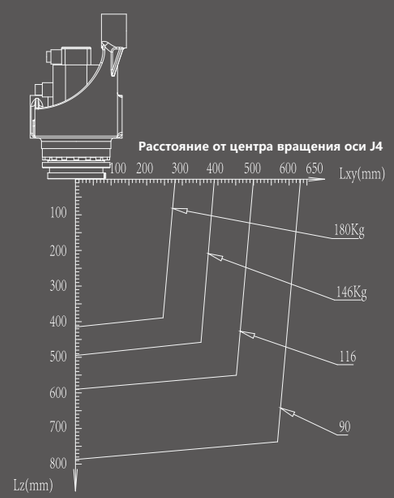

Диаграмма кривой диапазона нагрузки SF180 - C3200

Внешние и установочные размеры SF180 - C3200

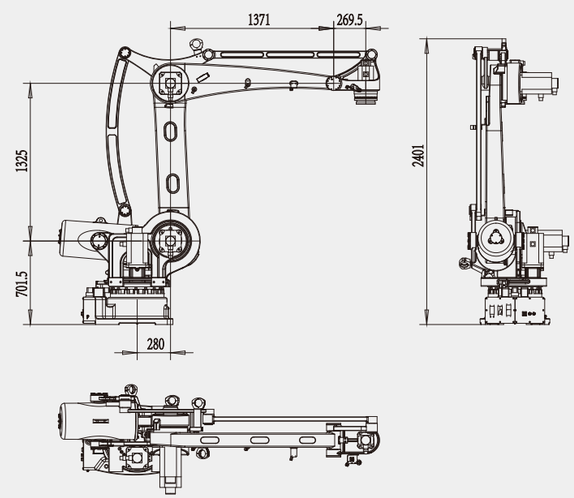

Схема A-Way (монтажные размеры торцевого фланца)

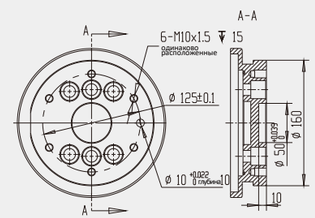
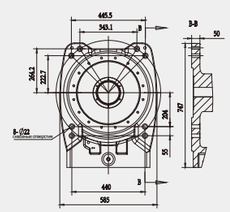
Схема B-Way (монтажные размеры основания)