MIMETIC Серия |
Робот средней грузоподъемности
Модель: SF30 - C1850

MIMETIC - это промышленный робот средней грузоподъемности с превосходным рабочим диапазоном, передовой технологией сервоуправления и чрезвычайно жесткой рукой, что значительно сокращает время цикла и обеспечивает высокую производительность.

MIMETIC - это комплексное решение для промышленных роботов класса средней грузоподъемности, которое обеспечит ваше будущее планирование и инвестиции в производство с тонкой разбивкой груза от 20 кг до 120 кг. Это идеальное решение для обеспечения точности и качества производства.

Будь то погрузочно-разгрузочные работы, загрузка/разгрузка машин, покраска, штамповка, укладка на поддоны, шлифовка, комплектация/упаковка или сборка/распределение. Кроме того, у вас будет свобода выбора робота, с оответствующего вашим фактическим потребностям, для повышения эффективности и экономической выгоды.

Все роботы серии MIMETIC оснащены технологией LIKE PRECISION - сверхточным редуктором RV Precision Gearbox, который позволяет роботу в полной мере использовать свои преимущества даже при высоких рабочих скоростях.

Приложения

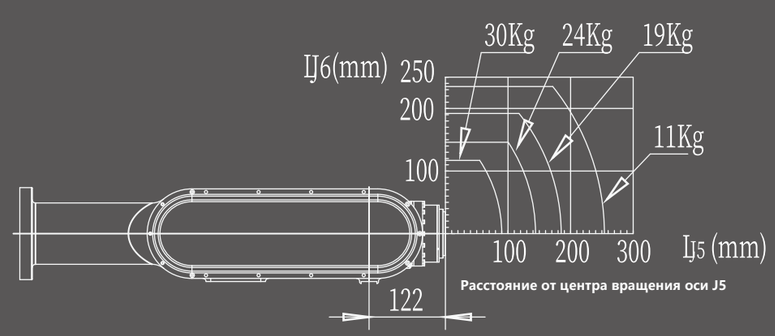

Диаграмма кривой диапазона нагрузки SF30 - C1850

Обзор данных SF30 - C1850

Модель		SF30 - C1850
Структура		Вертикально сочлененный
Количество осей		6
Радиус		1856mm
Грузоподъемность		30kg
Повторяемость		±0.06mm
Режим привода		Серводвигатель переменного тока
Максимальная скорость	J1	170°/s
	J2	170°/s
	J3	170°/s
	J4	350°/s
	J5	230°/s
	J6	230°/s
Диапазон движения	J1	±170°
	J2	+100°/-157°
	J3	+98°/-76°
	J4	±180°
	J5	+125°/-125°
	J6	±720°
Допустимый момент	J4	42N·m
	J5	42N·m
	J6	23N·m
Допустимая инерция	J4	1.26kg·m²
	J5	1.26kg·m²
	J6	0.49kg·m²
Рейтинг защиты		IP 65
условия эксплуатации	Темп.	0-45℃
	Влажность	Ниже 95%RH
	Вибрация	Ниже 4.9m/s²
	Прочее	Устранение шумов сигнала
Размер основания		396*396mm
Высота		1602.5mm
Вес		228KG
Монтажные позиции		Пол, стена, потолок
Потребляемая мощность		3.8kVA

Диапазон движения SF30 - C1850

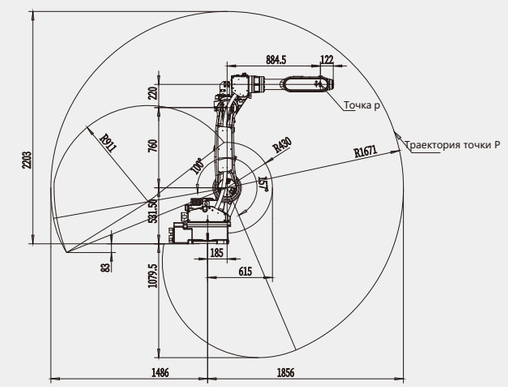

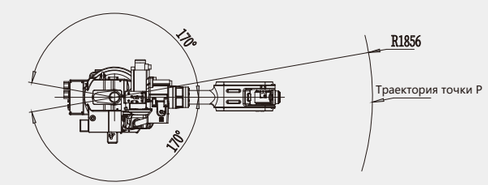

Внешние и установочные размеры SF30 - C1850

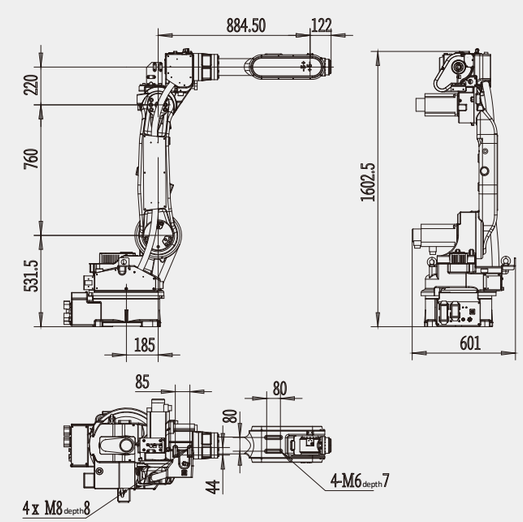

Схема A-Way (монтажные размеры торцевого фланца)

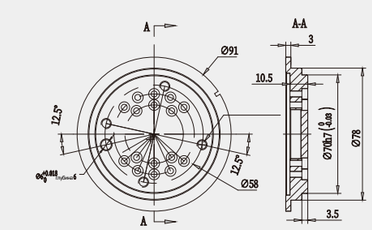

Схема B-Way (монтажные размеры основания)