ALPHTIC Серия | Сверхмощный робот

Модель: SF3000 - C3800

ALPHTIC -самый мощный и технологически продвинутый робот для тяжелых условий работы, идеально подходящий для больших, высоконагруженных приложений, а его конструкция делает ALPHTIC идеальным сочетанием мощности и технологии.

ALPHTIC - это тяжелый робот компании CHAIFU, идеально подходящий для любого применения благодаря своему сверхвысокому мастерству и прочной структурной конструкции. Мощные двигатели и редукторы предназначены для выполнения различных тяжелых задач. Длинный рабочий ход 3809 мм позволяет ему удобно размещаться в небольших рабочих камерах.

Три основных компонента CHAIFU убеждают своей низкой стоимостью, высокая эффективность и низкий уровень технического обслуживания даже в тяжелых условиях эксплуатации.

Все станки серии ALPHTIC оснащены технологией LIKE PRECISION и редуктором сочлененных деталей высочайшей точности RV Reducer, что позволяет роботу в полной мере использовать свои преимущества даже при высокоскоростной работе.

Приложения

- Перемещени
- Погрузка и разгрузка машин
- Распределение
- Сборка /подборка
- укладка на поддоны
- Шлифовка
- Напыление
- Остекление
- Склеивание
- Комплектование /упаковка
- штамповка

Обзор данных SF3000-C3800

Модель		SF3000-C3800
Структура		Вертикально сочлененный
Количество осей		6
Радиус		3809mm
Грузоподъемность		3000kg
Повторяемость		±0.3mm
Режим привода		Серводвигатель переменного тока
Максимальная скорость	J1	16°/s
	J2	10°/s
	J3	10°/s
	J4	12°/s
	J5	12°/s
	J6	30°/s
Диапазон движения	J1	±180°
	J2	+50°/-85°
	J3	-120°/+20°
	J4	±360°
	J5	±115°
	J6	±360°
Допустимый момент	J4	35970N·m
	J5	35970N·m
	J6	13222N·m
Допустимая инерция	J4	11340kg·m²
	J5	11340kg·m²
	J6	5025kg·m²
Рейтинг защиты		IP 65, запястье IP 67
условия эксплуатации	Темп.	0-45°C
	Влажность	Ниже 95%RH
	Вибрация	Ниже 4.9m/s²
	Прочее	Устранение шумов сигнала
Размер основания		1660*1580mm
Высота		3939mm
Вес		12000KG
Монтажные позиции		Пол
Потребляемая мощность		20.5kVA

Диапазон движения SF3000-C3800

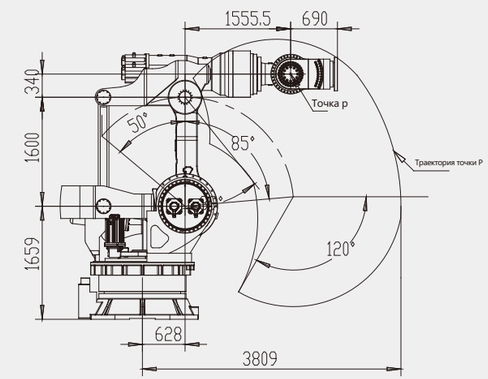

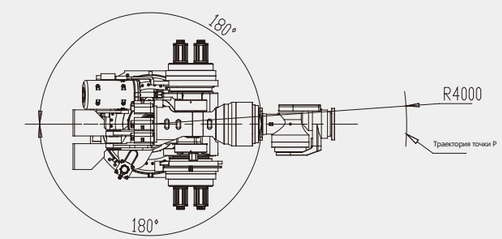

Внешние и установочные размеры SF3000-C3800

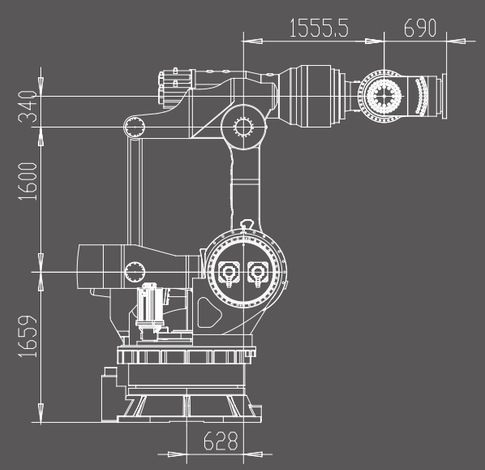

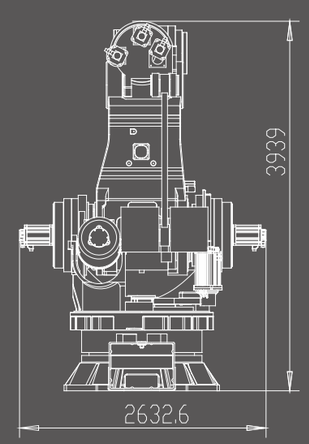

Схема A-Way (монтажные размеры торцевого фланца)

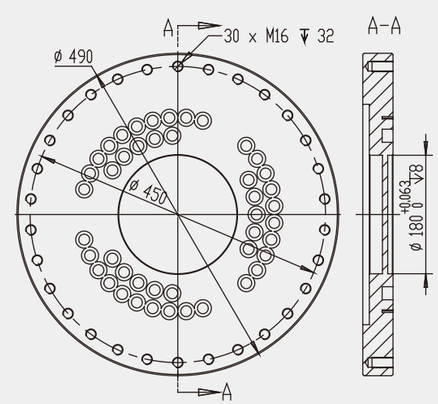
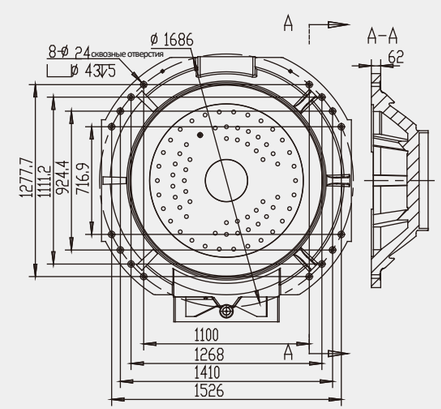
Схема B-Way (монтажные размеры основания)